排水機場　施設台帳

様式－１

事　務　所　名	鳥取県土整備事務所

施　設　の　名　称		山白川排水機場		河　　川　　名	千代川水系山白川		
施設番号		所在地	鳥取県鳥取市宮長地内	緯度・経度			
河川番号		河口・合流河川名	大路川	河口・合流点からの距離	1k225m	左右岸	左岸側
設置した事業の名称等		大路川広域河川改修工事（山白川排水機場）（6、7工区）		完成年月日	昭和　・　(平成) 29　年　3　月　　日		
施設重要度		B	受託市町名	鳥取市	操作委託者		

機場本体			総排水量	4.0m^3/sec
			計画揚程	3.43m
排水ポンプ設備	主ポンプ		形式/台数	立軸斜流ポンプ-Ⅱ型（高Ns）減速機一体/2台
			口径	φ900
			揚程	2.9m
駆動設備	主原動機		形式/台数	無給水式ディーゼル機関/2台
			定格出力	100kW
			定格回転数	1200min-1
除塵設備	自動除塵機		形式/台数	ロータリレーキ式自動除塵機/2台
			仕様	目幅 70mm/3.7kW以下
	搬出装置		形式/台数	20°　トラフ3ローラ式ベルトコンベヤ
			仕様	W750/機長 8.5m/1.5kW以下
電源装置	自家発電装置		形式/台数	3W200V60Hz 62.5kVA/1台
	動力受電盤		形式/台数	屋内自立形/1面
	照明受電盤		形式/台数	屋内自立形/1面
	系統受電盤		形式/台数	屋内自立形/1面
	直流受電盤		形式/台数	屋内自立形/1面
	引込開閉器		形式/台数	屋外壁掛形/1面
監視操作設備	ポンプ制御盤		形式/台数	屋内自立形/2面
	燃料移送ポンプ機側盤		形式/台数	屋内スタンド形/1面
	空気圧縮機機側盤		形式/台数	屋内スタンド形/1面
	作業用電源盤		形式/台数	屋外壁掛形/1台
	除塵機操作盤		形式/台数	屋外自立形/1面
	分水ゲート操作盤		形式/台数	屋外スタンド形/1面
	計装盤		形式/台数	屋内自立形/1面
	入出力盤		形式/台数	屋内自立形/1面
	運転支援装置		形式/台数	
	監視操作卓		形式/台数	
	給気ファン機側盤		形式/台数	屋内壁掛形/1台
	内水位計		形式/台数	投込式/1台
	外水位計		形式/台数	超音波式/1台
	吐出槽水位計		形式/台数	投込式/1台
付属設備	給気ファン		形式/台数	有圧換気扇 210m3/min×0.75kW/1台
付帯施設	分水ゲート		形式/台数	ステンレス鋼製ローラゲートW2000×H2250/1門

現況写真（平成　　年　　月　　日　撮影）

様式－１－１

排水機場　施設基本台帳

全般事項	施設名	山白川排水機場	施設番号	
	事務所名	鳥取県土整備事務所	総排水量	4.0m3/s
	受任市町村	鳥取市		
	操作委託者	0	水位	山白川計画高水位T.P.+7.93
	設置場所	鳥取県鳥取市宮長地内		計画外水位T.P.+7.93m（外水位HWL）
	緯度・軽度			計画内水位T.P.+4.50m（運転可能最低吸水槽水位）
	用途			ポンプ運転開始水位T.P.+5.50m
	河川名	千代川水系山白川		ポンプ運転停止水位T.P.+4.80m
			原動機据付高	
			広域管理	
	河川番号		運転操作方式	機側
	河口・合流河川名	大路川		
	河口・合流点からの距離	1k225m	管理運転方式	
	左右岸	左岸側	特徴	治水設備
	設置した事業名	大路川広域河川改修工事（山白川排水機場）（6，7工区）	稼働期間	
	施設完成年月日	平成29（2017）年3月		
	設置年度	平成29（2017）年3月	河川水質	淡水
	施設重要度	B		
	準拠技術基準	河川ﾎﾟﾝﾌﾟ設備点検整備更新検討ﾏﾆｭｱﾙH27.3		
	騒音規制	第2種地域		
	機場本体		総排水量	4.0m^3/s
			揚程	3.43m（計画最高実揚程）
	1主ポンプ設備	1-1主ポンプ	形式	立軸斜流ポンプ（減速機一体形）
			台数	2台
			口径	φ900mm
			揚程	2.9m
			製造元	クボタ
		1-2主配管	形式	ダクタイル鋳鉄管
			数量	2条
			口径	φ900～1200mm
			製造元	
		1-3吐出弁	形式	電動蝶形弁
			数量	2台
			口径	φ900
			容量	3.7kW
			製造元	
		1-3逆流防止弁	形式	フラップ弁
			数量	2台
			口径	φ1200
			製造元	
	2主ポンプ駆動設備	2-1ディーゼル機関	形式	ラジエーター式
			台数	2台
			定格出力	100kW
			定格回転数	1200min-1
			製造元	
	3系統機器設備	3-1地下燃料タンク	形式	鋼製タンク
			台数	1基
			容量	3kL
			製造元	
		3-2燃料小出槽	形式	鋼板製角形
			台数	1基
			容量	300L
			製造元	
		3-3燃料移送ポンプ	形式	歯車ポンプ
			数量	2台
			口径	φ12
			仕様	5.0L/min×0.3MPa
			容量	0.2kW
			製造元	
		3-4始動用空気圧縮機	形式	空冷式
			数量	2台
			仕様	3.0m3/hr以上×2.94MPa
			容量	2.2kW
			製造元	
		3-5始動用空気槽	形式	鋼製円筒形
			数量	2台
			仕様	100L×2連
			製造元	

様式－１－１

排水機場　施設基本台帳

全般事項	4電源設備	4-1自家発電装置	形式	3W200V60Hz 62.5kVA
		4-2動力受電盤	形式	屋内自立形
		4-3照明受電盤	形式	屋内自立形
		4-4系統受電盤	形式	屋内自立形
		4-5直流受電盤	形式	屋内自立形
		4-6引込開閉器	形式	屋外壁掛形
		4-7保安器箱	形式	
		4-8UPS	形式	
	5除塵設備	5-1自動除塵機	形式	ロータリレーキ式
			仕様	目幅 70mm/3.7kW以下
			台数	2基
			製造元	三機工業
		5-2水平ベルトコンベア	形式	20° トラフ型
			仕様	W750/機長 8.5m/1.5kW以下
			台数	1基
			製造元	三機工業
		5-3コンテナ	形式	ステンレス製角形コンテナ
			数量	2台
			容量	1.2m3
			製造元	三機工業
	6付属設備	6-1給気ファン（主ポンプ用）	形式	有圧換気扇 380m3/min×1.5kW
			数量	2台
			製造元	
		6-2給気ファン（電気室・自家発室）	形式	有圧換気扇 210m3/min×0.75kW
			数量	1台
			製造元	
		6-3角落し設備	形式	鋼製ゲート
			仕様	前方３方ゴム水密
			寸法	2700mm×1050mm×3ブロック
	7監視操作設備	7-1ポンプ制御盤	形式	屋内自立形
		7-2燃料移送ポンプ機側盤	形式	屋内スタンド形
		7-3空気圧縮機機側盤	形式	屋内スタンド形
		7-4作業用電源盤	形式	屋外壁掛形
		7-5除塵機操作盤	形式	屋外自立形
		7-6分水ゲート操作盤	形式	屋外スタンド形
		7-7計装盤	形式	屋内自立形
		7-8入出力盤	形式	屋内自立形
		7-9運転支援装置	形式	
		7-10監視操作卓	形式	
		7-11給気ファン機側盤	形式	屋内壁掛形
		7-12内水位計	形式	投込式
		7-13外水位計	形式	超音波式
		7-14吐出槽水位計	形式	投込式
	8付帯施設	8-1分水ゲート	形式	ステンレス鋼製ローラゲート
			寸法	W2000×H2250
			数量	1門
			製造元	

様式－１－１

排水機場　施設基本台帳

		名称	No.1主ポンプ	No.2主ポンプ		
1主水ポンプ設備	1の1主ポンプ	形式	立軸斜流ポンプ（減速機一体形）	立軸斜流ポンプ（減速機一体形）		
		口径	φ900mm	φ900mm		
		吐出量	120m^3/分	120m^3/分		
		全揚程	2.90m	2.90m		
		回転数	264min^{-1}	264min^{-1}		
		メーカ	クボタ	クボタ		
		耐用年数	30年	30年		
		設置年	平成29（2017）年3月	平成29（2017）年3月		
		更新年				
		最終整備年				
		健全度	○	○		
		保全方式	状態監視	状態監視		
		1-1-1吐出ベンド	－	－		
		耐用年数	30年	30年		
		設置年	平成29（2017）年3月	平成29（2017）年3月		
		更新年				
		最終整備年				
		健全度	○	○		
		保全方式	－	－		
		1-1-2インペラ	－	－		
		耐用年数	30年	30年		
		設置年	平成29（2017）年3月	平成29（2017）年3月		
		更新年				
		最終整備年				
		健全度	○	○		
		保全方式	時間計画	時間計画		
		1-1-3基礎ボルト・ナット	－	－		
		耐用年数	30年	30年		
		設置年	平成29（2017）年3月	平成29（2017）年3月		
		更新年				
		最終整備年				
		健全度	○	○		
		保全方式	事後保全	事後保全		
		1-1-4主軸及び軸継手全般	－	－		
		耐用年数	30年	30年		
		設置年	平成29（2017）年3月	平成29（2017）年3月		
		更新年				
		最終整備年				
		健全度	○	○		
		保全方式	時間計画	時間計画		
		1-1-5外側軸受	－	－		
		耐用年数	30年	30年		
		設置年	平成29（2017）年3月	平成29（2017）年3月		
		更新年				
		最終整備年				
		健全度	○	○		
		保全方式	時間計画	時間計画		
		1-1-6水中軸受（セラミックス軸受）	－	－		
		耐用年数	30年	30年		
		設置年	平成29（2017）年3月	平成29（2017）年3月		
		更新年				
		最終整備年				
		健全度	○	○		
		保全方式	時間計画	時間計画		
		1-1-7水中軸受（ゴム軸受）	－	－		
		耐用年数	30年	30年		
		設置年	平成29（2017）年3月	平成29（2017）年3月		
		更新年				
		最終整備年				
		健全度	○	○		
		保全方式	時間計画	時間計画		
		1-1-8グランドパッキン	－	－		
		耐用年数	30年	30年		
		設置年	平成29（2017）年3月	平成29（2017）年3月		
		更新年				
		最終整備年				
		健全度	○	○		
		保全方式	状態監視	状態監視		

様式－１－１

排水機場　施設基本台帳

		名称	No.1主ポンプ	No.2主ポンプ		
1主水ポンプ設備	1の1主ポンプ	1-1-9無給水軸封装置	－	－		
		耐用年数	30年	30年		
		設置年	平成29（2017）年3月	平成29（2017）年3月		
		更新年				
		最終整備年				
		健全度	○	○		
		保全方式	時間計画	時間計画		
		1-1-10フロースイッチ	－	－		
		耐用年数	30年	30年		
		設置年	平成29（2017）年3月	平成29（2017）年3月		
		更新年				
		最終整備年				
		健全度	○	○		
		保全方式	時間計画	時間計画		
		1-1-11計器類	－	－		
		耐用年数	30年	30年		
		設置年	平成29（2017）年3月	平成29（2017）年3月		
		更新年				
		最終整備年				
		健全度	○	○		
		保全方式	事後保全	事後保全		

様式－１－１

排水機場　施設基本台帳

2主ポンプ駆動設備	2の1ディーゼル機関	名称	No.1ディーゼル機関	No.2ディーゼル機関		
		形式	ラジエーター式	ラジエーター式		
		容量	100ｋW	100ｋW		
		回転数	1,200min-1	1,200min-1		
		メーカ				
		耐用年数	27年	27年		
		設置年	平成29（2017）年3月	平成29（2017）年3月		
		更新年				
		最終整備年				
		健全度	○	○		
		保全方式	状態監視	状態監視		
		2-1-1台板	－	－		
		耐用年数	27年	27年		
		設置年	平成29（2017）年3月	平成29（2017）年3月		
		更新年				
		最終整備年				
		健全度	○	○		
		保全方式	事後保全	事後保全		
		2-1-2シリンダヘッド	－	－		
		耐用年数	27年	27年		
		設置年	平成29（2017）年3月	平成29（2017）年3月		
		更新年				
		最終整備年				
		健全度	○	○		
		保全方式	時間計画	時間計画		
		2-1-3クランク室	－	－		
		耐用年数	27年	27年		
		設置年	平成29（2017）年3月	平成29（2017）年3月		
		更新年				
		最終整備年				
		健全度	○	○		
		保全方式	時間計画	時間計画		
		2-1-4クランク軸	－	－		
		耐用年数	27年	27年		
		設置年	平成29（2017）年3月	平成29（2017）年3月		
		更新年				
		最終整備年				
		健全度	○	○		
		保全方式	時間計画	時間計画		
		2-1-5過給機	－	－		
		耐用年数	27年	27年		
		設置年	平成29（2017）年3月	平成29（2017）年3月		
		更新年				
		最終整備年				
		健全度	○	○		
		保全方式	状態監視	状態監視		
		2-1-6ピストン	－	－		
		耐用年数	27年	27年		
		設置年	平成29（2017）年3月	平成29（2017）年3月		
		更新年				
		最終整備年				
		健全度	○	○		
		保全方式	時間計画	時間計画		
		2-1-7調速機	－	－		
		耐用年数	27年	27年		
		設置年	平成29（2017）年3月	平成29（2017）年3月		
		更新年				
		最終整備年				
		健全度	○	○		
		保全方式	時間計画	時間計画		
		2-1-8外部軸受	－	－		
		耐用年数	27年	27年		
		設置年	平成29（2017）年3月	平成29（2017）年3月		
		更新年				
		最終整備年				
		健全度	○	○		
		保全方式	時間計画	時間計画		

様式－１－１

排水機場　施設基本台帳

		名称	No.1ディーゼル機関	No.2ディーゼル機関		
2主ポンプ駆動設備	2の1ディーゼル機関	2-1-9遠心クラッチ	－	－		
		耐用年数	27年	27年		
		設置年	平成29（2017）年3月	平成29（2017）年3月		
		更新年				
		最終整備年				
		健全度	○	○		
		保全方式	時間計画	時間計画		
		2-1-10内部潤滑油ポンプ	－	－		
		耐用年数	27年	27年		
		設置年	平成29（2017）年3月	平成29（2017）年3月		
		更新年				
		最終整備年				
		健全度	○	○		
		保全方式	時間計画	時間計画		
		2-1-11初期潤滑油ポンプ	－	－		
		耐用年数	27年	27年		
		設置年	平成29（2017）年3月	平成29（2017）年3月		
		更新年				
		最終整備年				
		健全度	○	○		
		保全方式	状態監視	状態監視		
		2-1-12機関オイルパン	－	－		
		耐用年数	27年	27年		
		設置年	平成29（2017）年3月	平成29（2017）年3月		
		更新年				
		最終整備年				
		健全度	○	○		
		保全方式	状態監視	状態監視		
		2-1-13潤滑油濾過器	－	－		
		耐用年数	27年	27年		
		設置年	平成29（2017）年3月	平成29（2017）年3月		
		更新年				
		最終整備年				
		健全度	○	○		
		保全方式	事後保全	事後保全		
		2-1-14潤滑油冷却器	－	－		
		耐用年数	27年	27年		
		設置年	平成29（2017）年3月	平成29（2017）年3月		
		更新年				
		最終整備年				
		健全度	○	○		
		保全方式	時間計画	時間計画		
		2-1-15潤滑油	－	－		
		耐用年数	27年	27年		
		設置年	平成29（2017）年3月	平成29（2017）年3月		
		更新年				
		最終整備年				
		健全度	○	○		
		保全方式	事後保全	事後保全		
		2-1-16燃料噴射ポンプ	－	－		
		耐用年数	27年	27年		
		設置年	平成29（2017）年3月	平成29（2017）年3月		
		更新年				
		最終整備年				
		健全度	○	○		
		保全方式	時間計画	時間計画		
		2-1-17燃料濾過器	－	－		
		耐用年数	27年	27年		
		設置年	平成29（2017）年3月	平成29（2017）年3月		
		更新年				
		最終整備年				
		健全度	○	○		
		保全方式	事後保全	事後保全		
		2-1-18燃料弁	－	－		
		耐用年数	27年	27年		
		設置年	平成29（2017）年3月	平成29（2017）年3月		
		更新年				
		最終整備年				
		健全度	○	○		
		保全方式	時間計画	時間計画		

様式－１－１

排水機場　施設基本台帳

		名称	No.1ディーゼル機関	No.2ディーゼル機関		
2主ポンプ駆動設備	2の1ディーゼル機関	2-1-19高圧管	－	－		
		耐用年数	27年	27年		
		設置年	平成29（2017）年3月	平成29（2017）年3月		
		更新年				
		最終整備年				
		健全度	○	○		
		保全方式	時間計画	時間計画		
		2-1-20燃料供給ポンプ	－	－		
		耐用年数	27年	27年		
		設置年	平成29（2017）年3月	平成29（2017）年3月		
		更新年				
		最終整備年				
		健全度	○	○		
		保全方式	時間計画	時間計画		
		2-1-21配管	－	－		
		耐用年数	27年	27年		
		設置年	平成29（2017）年3月	平成29（2017）年3月		
		更新年				
		最終整備年				
		健全度	○	○		
		保全方式	事後保全	事後保全		
		2-1-22内部冷却水ポンプ	－	－		
		耐用年数	27年	27年		
		設置年	平成29（2017）年3月	平成29（2017）年3月		
		更新年				
		最終整備年				
		健全度	○	○		
		保全方式	時間計画	時間計画		
		2-1-23温調弁	－	－		
		耐用年数	27年	27年		
		設置年	平成29（2017）年3月	平成29（2017）年3月		
		更新年				
		最終整備年				
		健全度	○	○		
		保全方式	事後保全	事後保全		
		2-1-24水質検査	－	－		
		耐用年数	27年	27年		
		設置年	平成29（2017）年3月	平成29（2017）年3月		
		更新年				
		最終整備年				
		健全度	○	○		
		保全方式	事後保全	事後保全		
		2-1-25分配弁・塞止弁・操縦弁	－	－		
		耐用年数	27年	27年		
		設置年	平成29（2017）年3月	平成29（2017）年3月		
		更新年				
		最終整備年				
		健全度	○	○		
		保全方式	時間計画	時間計画		
		2-1-26電磁弁・減圧弁	－	－		
		耐用年数	27年	27年		
		設置年	平成29（2017）年3月	平成29（2017）年3月		
		更新年				
		最終整備年				
		健全度	○	○		
		保全方式	時間計画	時間計画		
		2-1-27始動弁	－	－		
		耐用年数	27年	27年		
		設置年	平成29（2017）年3月	平成29（2017）年3月		
		更新年				
		最終整備年				
		健全度	○	○		
		保全方式	時間計画	時間計画		
		2-1-28停止用エアピストン	－	－		
		耐用年数	27年	27年		
		設置年	平成29（2017）年3月	平成29（2017）年3月		
		更新年				
		最終整備年				
		健全度	○	○		
		保全方式	時間計画	時間計画		

様式－１－１

排水機場　施設基本台帳

		名称	No.1ディーゼル機関	No.2ディーゼル機関		
2主ポンプ駆動設備	2の1ディーゼル機関	2-1-29セルモータ	－	－		
		耐用年数	27年	27年		
		設置年	平成29（2017）年3月	平成29（2017）年3月		
		更新年				
		最終整備年				
		健全度	○	○		
		保全方式	時間計画	時間計画		
		2-1-30予熱栓	－	－		
		耐用年数	27年	27年		
		設置年	平成29（2017）年3月	平成29（2017）年3月		
		更新年				
		最終整備年				
		健全度	○	○		
		保全方式	事後保全	事後保全		
		2-1-31電磁スイッチ	－	－		
		耐用年数	27年	27年		
		設置年	平成29（2017）年3月	平成29（2017）年3月		
		更新年				
		最終整備年				
		健全度	○	○		
		保全方式	時間計画	時間計画		
		2-1-32停止ソレイド	－	－		
		耐用年数	27年	27年		
		設置年	平成29（2017）年3月	平成29（2017）年3月		
		更新年				
		最終整備年				
		健全度	○	○		
		保全方式	時間計画	時間計画		
		2-1-33センサ類	－	－		
		耐用年数	27年	27年		
		設置年	平成29（2017）年3月	平成29（2017）年3月		
		更新年				
		最終整備年				
		健全度	○	○		
		保全方式	時間計画	時間計画		
		2-1-34ゲージ類	－	－		
		耐用年数	27年	27年		
		設置年	平成29（2017）年3月	平成29（2017）年3月		
		更新年				
		最終整備年				
		健全度	○	○		
		保全方式	事後保全	事後保全		
		2-1-35消音器	－	－		
		耐用年数	27年	27年		
		設置年	平成29（2017）年3月	平成29（2017）年3月		
		更新年				
		最終整備年				
		健全度	○	○		
		保全方式	事後保全	事後保全		
		2-1-36排気管	－	－		
		耐用年数	27年	27年		
		設置年	平成29（2017）年3月	平成29（2017）年3月		
		更新年				
		最終整備年				
		健全度	○	○		
		保全方式	時間計画	時間計画		
		2-1-37ラジエータ	－	－		
		耐用年数	27年	27年		
		設置年	平成29（2017）年3月	平成29（2017）年3月		
		更新年				
		最終整備年				
		健全度	○	○		
		保全方式	時間計画	時間計画		
		2-1-38清水冷却器	－	－		
		耐用年数	27年	27年		
		設置年	平成29（2017）年3月	平成29（2017）年3月		
		更新年				
		最終整備年				
		健全度	○	○		
		保全方式	時間計画	時間計画		

様式－１－１

排水機場　施設基本台帳

2主ポンプ駆動設備	2の1ディーゼル機関	名称	No.1ディーゼル機関	No.2ディーゼル機関		
		2-1-39空気冷却器	－	－		
		耐用年数	27年	27年		
		設置年	平成29（2017）年3月	平成29（2017）年3月		
		更新年				
		最終整備年				
		健全度	○	○		
		保全方式	時間計画	時間計画		

様式－１－１

排水機場　施設基本台帳

3系統機器設備	3-1地下燃料タンク				
	形式	鋼製タンク			
	容量	3kL			
	台数	1台			
	製造元				
	耐用年数	30年			
	設置年	平成29（2017）年3月			
	更新年				
	最終整備年				
	健全度	○			
	保全方式	時間計画			
	備考				
	3-2燃料小出し槽				
	形式	鋼板製角形			
	容量	300L			
	台数	1台			
	製造元				
	耐用年数	30年			
	設置年	平成29（2017）年3月			
	更新年				
	最終整備年				
	健全度	○			
	保全方式	時間計画			
	備考				
	3-3燃料移送ポンプ				
	形式	歯車ポンプ			
	口径	φ12mm			
	仕様	5.0L/min×0.3MPa			
	容量	0.2kW			
	台数	2台			
	製造元				
	耐用年数	15年			
	設置年	平成29（2017）年3月			
	更新年				
	最終整備年				
	健全度	○			
	保全方式	事後保全			
	備考				
	3-4始動用空気圧縮機				
	形式	空冷式			
	仕様	3.0m3/hr以上×2.94MPa			
	台数	2台			
	容量	2.2kW			
	製造元				
	耐用年数	17年			
	設置年	平成29（2017）年3月			
	更新年				
	最終整備年				
	健全度	○			
	保全方式	事後保全			
	備考				
	3-5始動用空気槽				
	形状	鋼製円筒形			
	型式	100L×2連			
	台数	1台			
	製造元				
	耐用年数	10年			
	設置年	平成29（2017）年3月			
	更新年				
	最終整備年				
	健全度	○			
	保全方式	事後保全			
	備考				

様式－１－１

排水機場　施設基本台帳

4 電 源 設 備	4-1自家発電装置				
	形式	自家発電装置（搭載型）			
	容量	3W 200V 60Hz 62.5kVA			
	台数	1台			
	用途	非常時電源			
	製造元				
	耐用年数	18			
	設置年	平成29（2017）年3月			
	更新年				
	最終整備年				
	健全度	○			
	保全方式	時間計画			
	備考				
	4-2動力受電盤				
	形式	屋内自立形			
	電圧				
	容量				
	用途				
	面数	1面			
	メーカー				
	耐用年数	25年			
	設置年	平成29（2017）年3月			
	更新年				
	最終整備年				
	健全度	○			
	保全方式	時間計画			
	備考				
	4-3照明受電盤				
	形式	屋内自立形			
	電圧				
	容量				
	用途				
	面数	1面			
	メーカー				
	耐用年数	25年			
	設置年	平成29（2017）年3月			
	更新年				
	最終整備年				
	健全度	○			
	保全方式	事後保全			
	備考				
	4-4系統受電盤				
	形式	屋内自立形			
	電圧				
	容量				
	用途				
	面数	1面			
	メーカー				
	耐用年数	25年			
	設置年	平成29（2017）年3月			
	更新年				
	最終整備年				
	健全度	○			
	保全方式	時間計画			
	備考				
	4-5直流受電盤				
	形式	屋内自立形			
	電圧				
	容量				
	用途				
	面数	1面			
	メーカー				
	耐用年数	15年			
	設置年	平成29（2017）年3月			
	更新年				
	最終整備年				
	健全度	○			
	保全方式	時間計画			
	備考				

様式－１－１

排水機場　施設基本台帳

4 電 源 設 備	4-6引込開閉器				
	電圧	屋外壁掛形			
	容量				
	用途				
	面数	1面			
	メーカー				
	耐用年数	0年			
	設置年	平成29（2017）年3月			
	更新年				
	最終整備年				
	健全度	○			
	保全方式	時間計画			
	備考				
	4-7保安器箱				
	形式				
	電圧				
	容量				
	用途				
	面数	1面			
	メーカー				
	耐用年数	0年			
	設置年	平成29（2017）年3月			
	更新年				
	最終整備年				
	健全度	○			
	保全方式	時間計画			
	備考				
	4-8UPS				
	形式				
	電圧				
	容量				
	用途				
	面数	1面			
	メーカー				
	耐用年数	0年			
	設置年	平成29（2017）年3月			
	更新年				
	最終整備年				
	健全度	○			
	保全方式	時間計画			
	備考				

様式－１－１

排水機場　施設基本台帳

5 除 塵 設 備	5-1自動除塵機				
	形式	ロータリレーキ式			
	水路幅	2.7m			
	水路高	4.5m			
	有効目幅	70mm			
	設置角度	75°			
	台数	2基			
	メーカー				
	耐用年数	20年			
	設置年	平成29（2017）年3月			
	更新年				
	最終整備年				
	健全度	○			
	保全方式	時間計画			
	備考				
	5-2水平ベルトコンベア				
	形式	20°トラフ型			
	ベルト幅	750mm			
	機長	約8.5m			
	ベルト速度	約20m/min			
	容量	1.5kW			
	台数	1基			
	メーカー				
	耐用年数	20年			
	設置年	平成29（2017）年3月			
	更新年				
	最終整備年				
	健全度	○			
	保全方式	時間計画			
	備考				
	5-3コンテナ				
	形式	鋼製角型コンテナ			
	容量	1.2m3			
	台数	2台			
	メーカー				
	耐用年数	20年			
	設置年	平成29（2017）年3月			
	更新年				
	最終整備年				
	健全度	○			
	保全方式	時間計画			
	備考				

様式－１－１

排水機場　施設基本台帳

6 付属設備	6-1給気ファン（主ポンプ用）				
	形式	有圧換気扇 低騒音形			
	能力	380m3/min			
	容量	1.5kW			
	台数	2台			
	メーカー				
	耐用年数	20年			
	設置年	平成29（2017）年3月			
	更新年				
	最終整備年				
	健全度	○			
	保全方式	時間計画			
	備考				
	6-2給気ファン（電気室・自家発室）				
	形式	有圧換気扇 低騒音形			
	ベルト幅	210m3/min			
	容量	0.75kW			
	台数	1台			
	メーカー				
	耐用年数	20年			
	設置年	平成29（2017）年3月			
	更新年				
	最終整備年				
	健全度	○			
	保全方式	時間計画			
	備考				
	6-3角落し設備				
	形式	鋼製ゲート			
	仕様	前方３方ゴム水密			
	寸法	2700×H1050×3ブロック			
	台数	2門			
	メーカー				
	耐用年数	40年			
	設置年	平成29（2017）年3月			
	更新年				
	最終整備年				
	健全度	○			
	保全方式	事後保全			
	備考				

様式－１－１

排水機場　施設基本台帳

7 監視操作設備	7-1ポンプ制御盤				
	形式	屋内自立形			
	電圧				
	容量				
	用途				
	面数	2面			
	メーカー				
	耐用年数	18年			
	設置年	平成29（2017）年3月			
	更新年				
	最終整備年				
	健全度	○			
	保全方式	時間計画			
	備考				
	7-2燃料移送ポンプ機側盤				
	形式	屋内スタンド形			
	電圧				
	容量				
	用途				
	面数	2面			
	メーカー				
	耐用年数	18年			
	設置年	平成29（2017）年3月			
	更新年				
	最終整備年				
	健全度	○			
	保全方式	時間計画			
	備考				
	7-3空気圧縮機機側盤				
	形式	屋内スタンド形			
	電圧				
	容量				
	用途				
	面数	2面			
	メーカー				
	耐用年数	18年			
	設置年	平成29（2017）年3月			
	更新年				
	最終整備年				
	健全度	○			
	保全方式	時間計画			
	備考				
	7-4作業用電源盤				
	形式	屋外壁掛形			
	電圧				
	容量				
	用途				
	面数	1面			
	メーカー				
	耐用年数	0年			
	設置年	平成29（2017）年3月			
	更新年				
	最終整備年				
	健全度	○			
	保全方式	事後保全			
	備考				
	7-5除塵機操作盤				
	形式	屋外自立形			
	電圧				
	容量				
	用途				
	面数	1面			
	メーカー				
	耐用年数	18年			
	設置年	平成29（2017）年3月			
	更新年				
	最終整備年				
	健全度	○			
	保全方式	時間計画			
	備考				

様式－１－１

排水機場　施設基本台帳

7 監視操作設備	7-6分水ゲート操作盤				
	形式	屋外スタンド形			
	電圧				
	容量				
	用途				
	面数	1面			
	メーカー				
	耐用年数	18年			
	設置年	平成29（2017）年3月			
	更新年				
	最終整備年				
	健全度	○			
	保全方式	時間計画			
	備考				
	7-7計装盤				
	形式	屋内自立形			
	電圧				
	容量				
	用途				
	面数	1面			
	メーカー				
	耐用年数	25年			
	設置年	平成29（2017）年3月			
	更新年				
	最終整備年				
	健全度	○			
	保全方式	時間計画			
	備考				
	7-8入出力盤				
	形式	屋内自立形			
	電圧				
	容量				
	用途				
	面数	1面			
	メーカー				
	耐用年数	0年			
	設置年	平成29（2017）年3月			
	更新年				
	最終整備年				
	健全度	○			
	保全方式	時間計画			
	備考				
	7-9運転支援装置				
	形式				
	電圧				
	容量				
	用途				
	面数	1面			
	メーカー				
	耐用年数	10年			
	設置年	平成29（2017）年3月			
	更新年				
	最終整備年				
	健全度	○			
	保全方式	時間計画			
	備考				
	7-10監視操作卓				
	形式				
	電圧				
	容量				
	用途				
	面数	1面			
	メーカー				
	耐用年数	25年			
	設置年	平成29（2017）年3月			
	更新年				
	最終整備年				
	健全度	○			
	保全方式	時間計画			
	備考				

様式－１－１

排水機場　施設基本台帳

7 監視操作設備	7-11給気ファン機側盤				
	形式	屋内壁掛形			
	電圧				
	容量				
	用途				
	面数	1面			
	メーカー				
	耐用年数	18年			
	設置年	平成29（2017）年3月			
	更新年				
	最終整備年				
	健全度	○			
	保全方式	時間計画			
	備考				
	7-12内水位計				
	形式	投込式			
	電圧				
	容量				
	用途				
	面数	1台			
	メーカー				
	耐用年数	10年			
	設置年	平成29（2017）年3月			
	更新年				
	最終整備年				
	健全度	○			
	保全方式	時間計画			
	備考				
	7-13外水位計				
	形式	超音波式			
	電圧				
	容量				
	用途				
	面数	1台			
	メーカー				
	耐用年数	10年			
	設置年	平成29（2017）年3月			
	更新年				
	最終整備年				
	健全度	○			
	保全方式	時間計画			
	備考				
	7-14外水位計				
	形式	投込式			
	電圧				
	容量				
	用途				
	面数	1台			
	メーカー				
	耐用年数	10年			
	設置年	平成29（2017）年3月			
	更新年				
	最終整備年				
	健全度	○			
	保全方式	時間計画			
	備考				

様式－１－１

排水機場　施設基本台帳

8 付帯施設	8-1分水ゲート				
	形式	ステンレス製ローラゲート			
	仕様	両面4方ゴム水密			
	寸法	2000×H2250			
	容量	0.4kW			
	台数	2門			
	メーカー				
	耐用年数	40年			
	設置年	平成29（2017）年3月			
	更新年				
	最終整備年				
	健全度	○			
	保全方式	事後保全			
	備考				

様式－２

施設の位置及び構造図

位置図

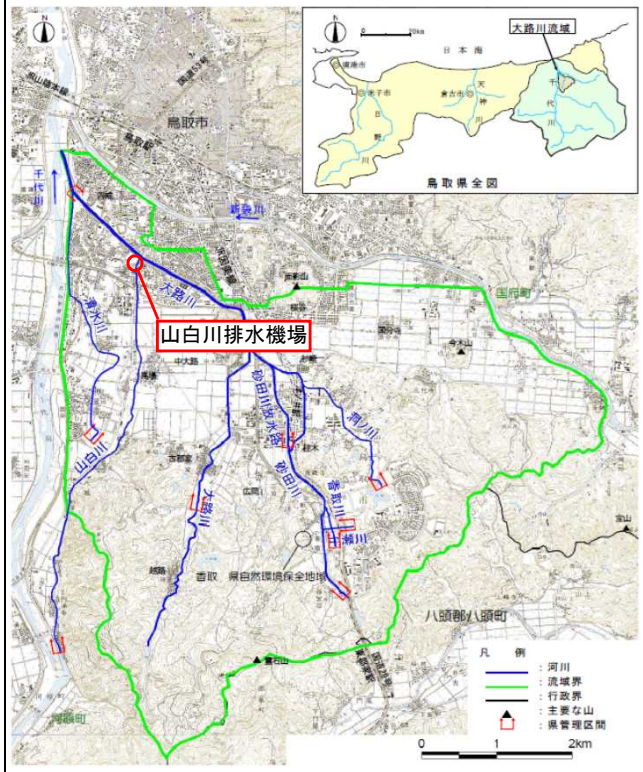

平面図

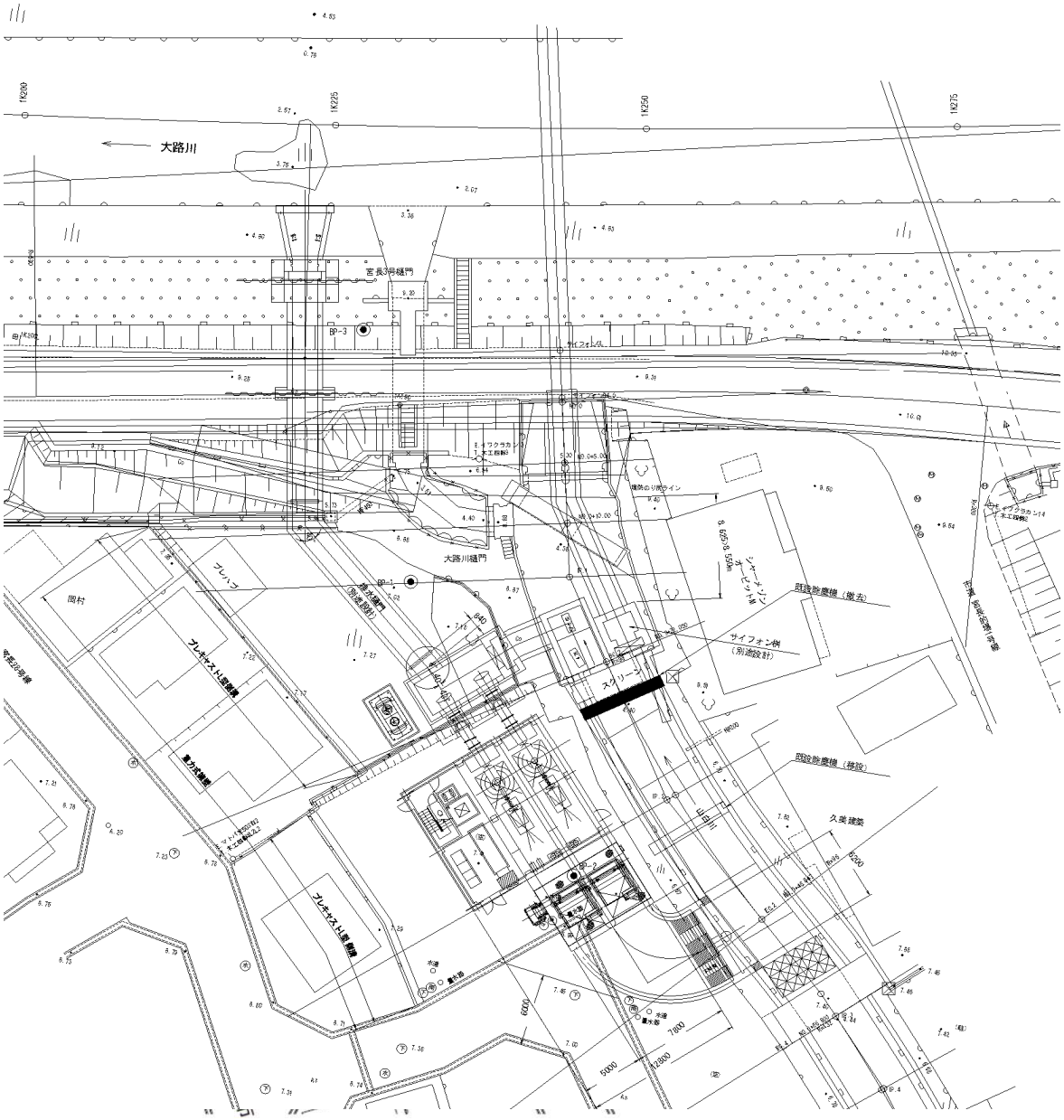

様式－２　　**施設の位置及び構造図**

平面図

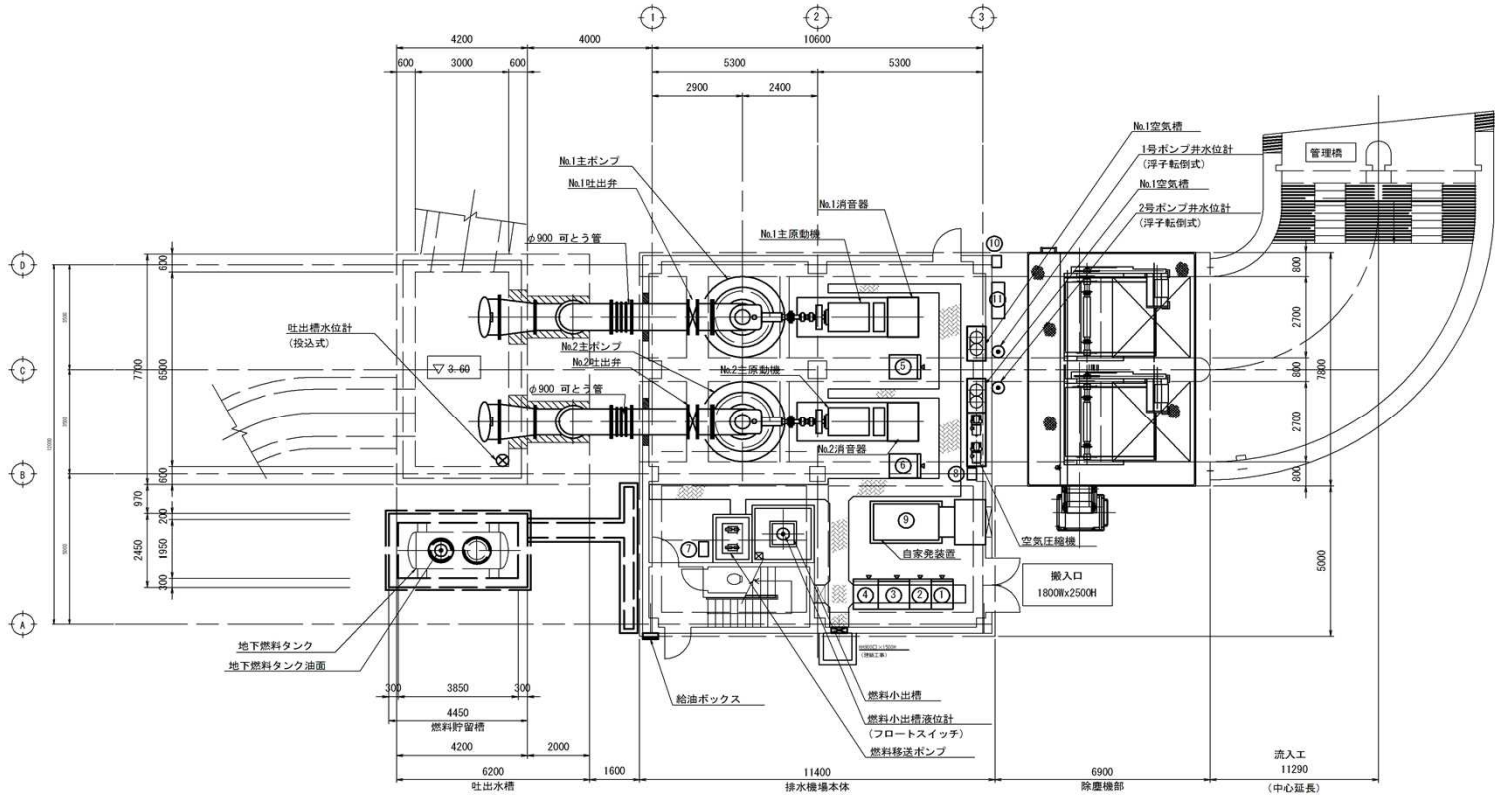

番　号	名　　称	寸法(参考)
1	動力受電盤	700W×2350H×1000D
2	照明受電盤	〃
3	系統受電盤	1000W×2350H×1000D
4	直流受電盤	800W×2350H×1000D
5	NO.1ポンプ制御盤	800W×1950H×1000D
6	NO.2ポンプ制御盤	〃
7	燃料移送ポンプ機側盤	500W×500H×300D
8	空気圧縮機機側盤	〃
9	自家発電装置	2350W×1200D
10	作業用電源盤	400W×500H×300D
11	除塵機操作盤	1200W×400D

様式－２　　**施設の位置及び構造図**

２F平面図

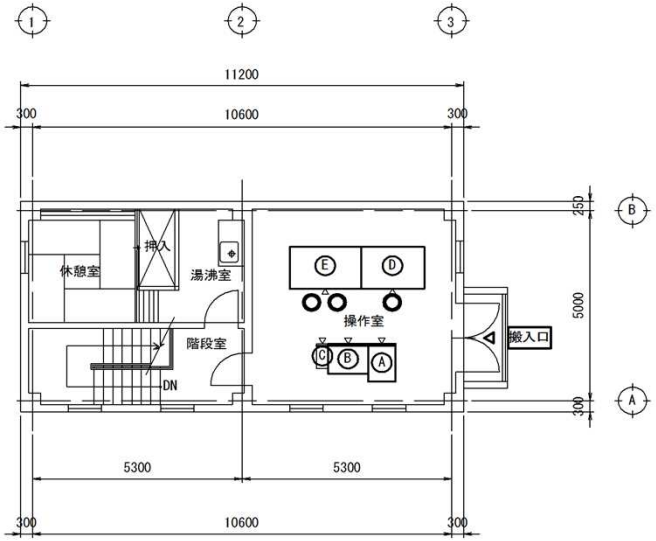

機器リスト

番号	名　称	寸　法
A	計装盤	700W×1000D
B	入出力盤	1000W× 800D
C	UPS	300W× 650D
D	運転支援装置	1600W×1100D
E	監視操作卓	1800W×1100D

様式－２　　施設の位置及び構造図
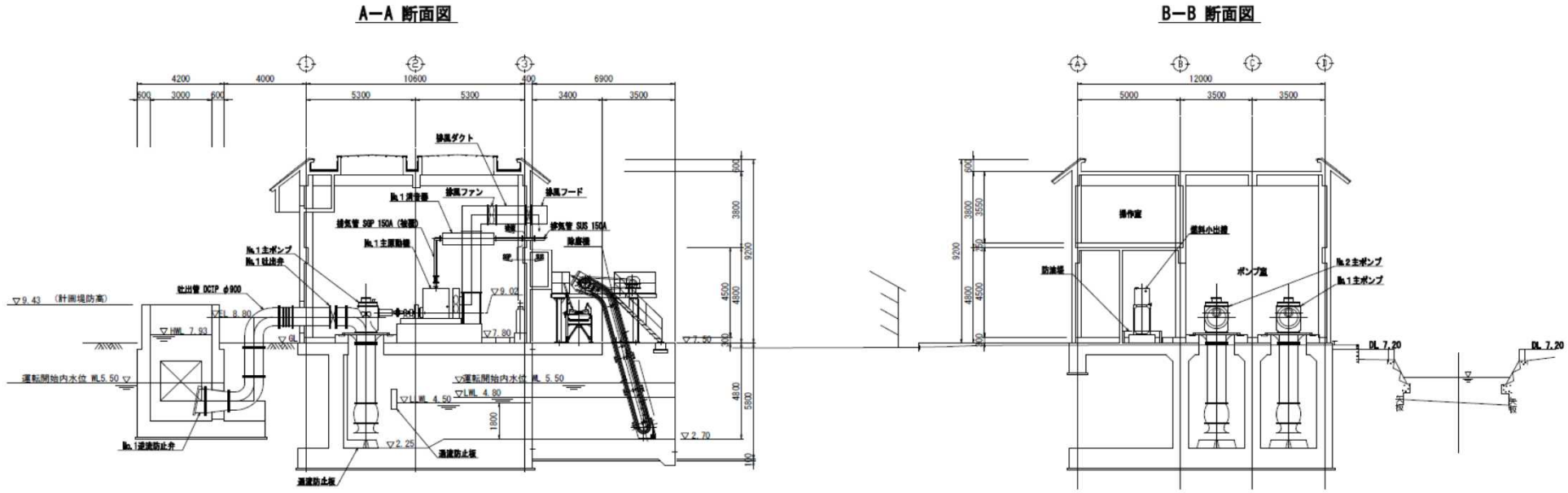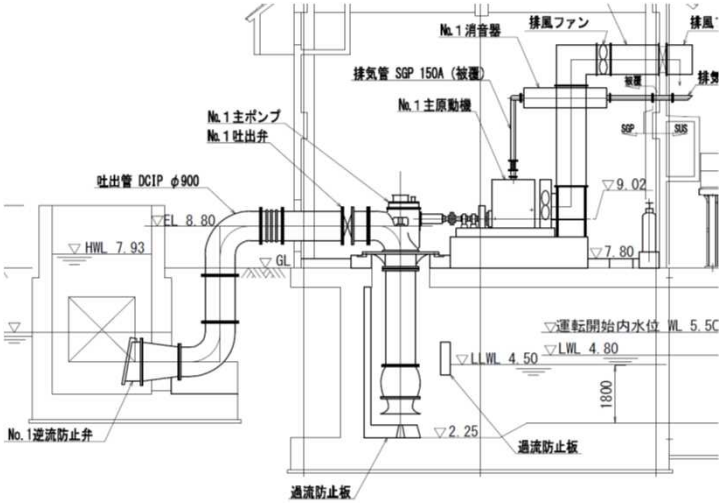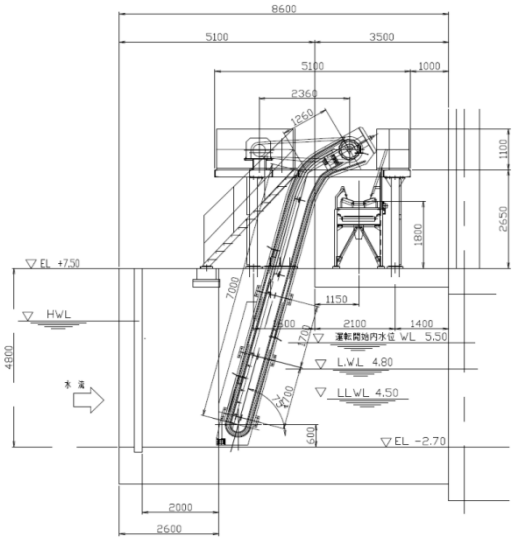
断面図